RS 4 / RS 4 PRO

Kasutusjuhend

v1.0 2024.04

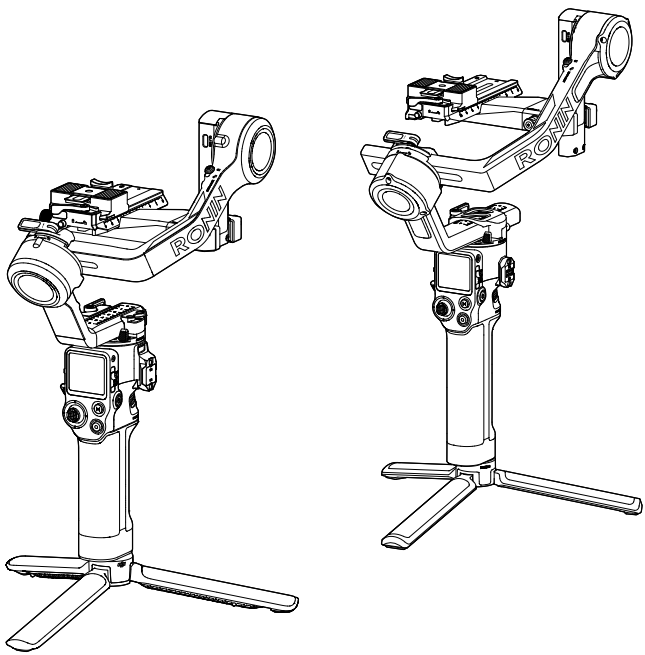

Selle dokumendi autoriõigused kuuluvad DJI-le ja kõik õigused on kaitstud. Kui DJI pole teisiti lubanud, ei ole teil õigust kasutada ega lubada teistel dokumenti või selle mis tahes osa kasutada dokumendi reprodutseerimise, üleandmise või müügi teel. Kasutajad peaksid viitama sellele dokumendile ja selle sisule ainult kui juhistele DJI toodete kasutamiseks. Dokumenti ei tohi kasutada muuks otstarbeks.

Märksõnade otsimine

Teema leidmiseks otsige märksõnu, nagu Aku või Install. Kui kasutate selle dokumendi lugemiseks Adobe Acrobat Readerit, vajutage otsingu alustamiseks Windowsis Ctrl+F või Macis Command+F.

Teemale navigeerimine

Vaadake sisukorras täielikku teemade loendit. Selle jaotise juurde liikumiseks klõpsake teemal.

Selle dokumendi printimine

See dokument toetab kõrge eraldusvõimega printimist.

 © 2024 DJI OSMO Kõik õigused kaitstud.

Selle juhendi kasutamine

Legendid

Tähtis

Näpunäiteid

Lugege enne kasutamist

Järgmised juhendid on koostatud selleks, et aidata teil oma gimbalist maksimumi võtta:

Kiirjuhend

Ohutusjuhised

Kasutusjuhend

Lugege kogu kiirjuhendit ja kasutusjuhendit ning vaadake teabe- ja õppevideoid DJI™ ametliku veebisaidi tootelehel (https://www.dji.com/rs-4, https://www.dji.com /rs-4-pro). Lugege ohutusjuhiseid, et mõista oma seaduslikke õigusi ja kohustusi. Kui teil on selle toote paigaldamise, hoolduse või kasutamise ajal küsimusi või probleeme, võtke ühendust DJI või DJI volitatud edasimüüjaga.

Laadige alla Ronini rakendus ja vaadake õppevideoid

DJI RS 4

https://s.dji.com/guide73

DJI RS 4 Pro

https://s.dji.com/guide72

© 2024 DJI OSMO Kõik õigused kaitstud.

Sisu

Selle juhendi kasutamine **3**

Legendid 3

Lugege enne kasutamist 3

Laadige alla Ronini rakendus ja vaadake õppevideoid 3

Sisu **4**

Sissejuhatus **5**

DJI RS 4 diagramm 6

DJI RS 4 Pro diagramm 7

Kasutades esimest korda **8**

Aku laadimine 8

Laiendatud käepideme/statiivi kinnitamine 9

Kaamera kinnitamine 10

Tasakaalustamine 14

Aktiveerimine 22

Püsivara värskendus 23

Kaamera ühendamine 23

Automaatne häälestus 24

Operatsioonid **25**

Nuppude ja pordi funktsioonid 25

Puuteekraan 28

Gimbali jälgimisrežiimid 33

Gimbali töörežiimid 35

Ronini rakenduse seaded 37

Käepide ja sisseehitatud aku **49**

Hooldus **52**

Tehnilised andmed **52**

 © 2024 DJI OSMO Kõik õigused kaitstud.

Sissejuhatus

DJI RS 4 ja DJI RS 4 Pro on professionaalsed ühe käega 3-teljelised gimbalid, mis ühilduvad enamiku tavakaameratega, mis kasutavad 24–70 mm F2.8 objektiivi. DJI RS 4 on spetsiaalselt loodud peegelkaamerate jaoks ja toetab kuni 3 kg testitud kasulikku koormust. DJI RS 4 Pro on spetsiaalselt loodud peeglita ja miniatuursetele kaameratele ning toetab kuni 4,5 kg testitud kandevõimet.

Kardaani struktuuri on lihtne reguleerida. Horisontaalse ja vertikaalse võtterežiimi vahel vahetamiseks võtke kiiresti lahti ja paigaldage kardaani horisontaalplaat. Uue juhtkangi režiimi lülitiga saab juhtkangi režiimi kiiresti ümber lülitada kardaani liikumise juhtimiseks või suumi juhtimiseks. Automaatsed teljelukud parandavad oluliselt pildistamise tõhusust ja kogemust. 1,8-tollise OLED-puuteekraaniga saavad kasutajad kalibreerida kardaani ja määrata parameetreid. Kasutajad saavad pardal olevate nuppude abil juhtida kardaani liikumist, katikut, salvestamist ja kaamera fookust. Gimbali saab siduda kaameratega Bluetoothi kaudu või ühendada kaameraga kaamera juhtkaabli abil mugavaks juhtimiseks. Pardal olevad RSA/NATO pordid toetavad tarvikuid, nagu DJI RS-i portfelli käepide.

DJI RS 4 tööaeg on 12 tundi[1]ja DJI RS 4 Pro tööaeg on 13 tundi[1]. Mõlemad kardaanid ühilduvad BG70 suure mahutavusega aku käepidemega, mis pikendab DJI RS 4 ja DJI RS 4 Pro tööaega vastavalt 29,5 tunnini ja 29 tunnini.[2]

Kardaani saab ühendada Ronini rakendusega. Kasutajad saavad rakenduse abil juhtida kardaani, määrata parameetreid ja kasutada intelligentseid funktsioone, nagu Panorama, Timelapse ja Track.

DJI RS 4 võimaldab kaamera juhtimist, kui seda kasutatakse koos uue DJI Focus Pro mootoriga. DJI RS 4 Pro võimaldab autofookust, kui seda kasutatakse koos uue DJI Focus Pro mootori ja LiDAR-iga. DJI RS 4 Pro, DJI Transmission ja DJI Focus Pro teravustamissüsteem on omavahel ühendatud stabiliseerimiseks, video jälgimiseks, kardaani juhtimiseks, autofookuseks ja teravustamisabiliseks.

[1] Mõõdetud kardaaniga, mis on tasakaalus ja paigal. Kui kardaan liigub, lüheneb tööaeg.

[2] Mõõdetud temperatuuril 24 °C laborikeskkonnas, kui kardaan on tasakaalus ja paigal, ainult võrdluseks.

© 2024 DJI OSMO Kõik õigused kaitstud.

DJI RS 4 diagramm

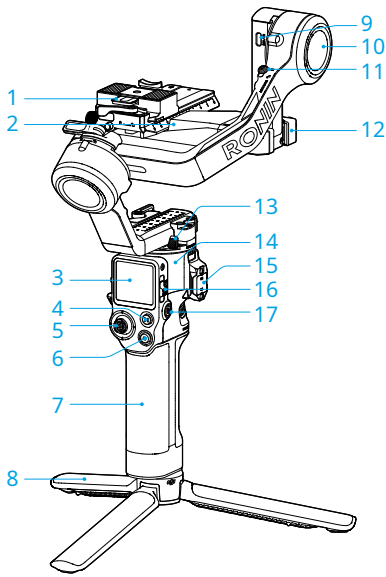

1. Ülemine/alumine kiirkinnitusplaat
2. Gimbali horisontaalne plaat (eemaldatav osa kaamera kinnitusplaadil)
3. 1,8-tolline OLED täisvärviline puuteekraan
4. M nupp
5. Juhtkang
6. Kaamera juhtnupp
7. BG21 käepide (sisseehitatud aku 1/4"-20 kruviauguga)
8. Laiendatud käepide/statiiv
9. RSS-kaamera juhtport (USB-C)
10. Kallutusmootor
11. Kallutamise lukk
12. Kaamera kinnitusplaat
13. Pan Lock
14. Pan Mootor
15. NATO sadam
16. Gimbali režiimi lüliti
17. Toitenupp

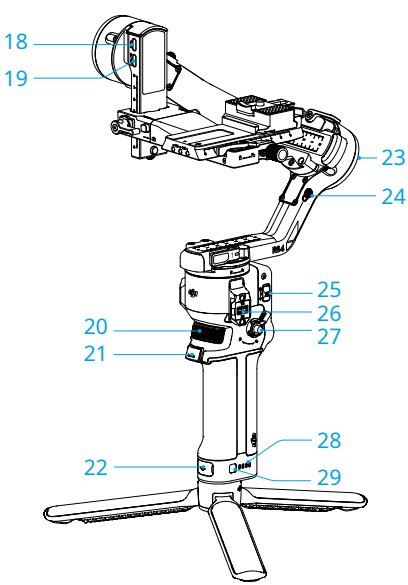

18. Fookusmootori port (USB-C)
19. Video edastusport (USB-C)
20. Esinupp
21. Päästik
22. Laadimisport (USB-C)
23. Rullmootor
24. Rullilukk
25. Juhthoova režiimi lüliti
26. Ronini seeria tarvikud (RSA)/NATO pordid
27. Haardehoob/ohutusnupp
28. Aku taseme indikaatorid
29. Aku taseme nupp

 © 2024 DJI OSMO Kõik õigused kaitstud.

DJI RS 4 Pro diagramm

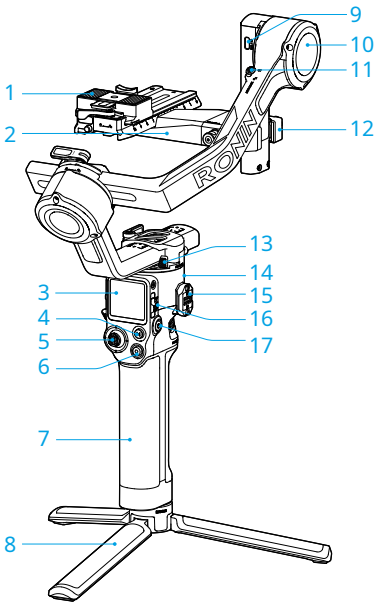

1. Ülemine/alumine kiirkinnitusplaat
2. Gimbali horisontaalne plaat (eemaldatav osa kaamera kinnitusplaadil)
3. 1,8-tolline OLED täisvärviline puuteekraan
4. M nupp
5. Juhtkang
6. Kaamera juhtnupp
7. BG30 käepide (sisseehitatud aku 1/4"-20 kruviauguga)
8. Laiendatud käepide/statiiv
9. RSS-kaamera juhtport (USB-C)
10. Kallutusmootor
11. Kallutamise lukk
12. Kaamera kinnitusplaat
13. Pan Lock
14. Pan Mootor
15. Ronini seeria tarvikud (RSA)/NATO pordid
16. Gimbali režiimi lüliti
17. Toitenupp

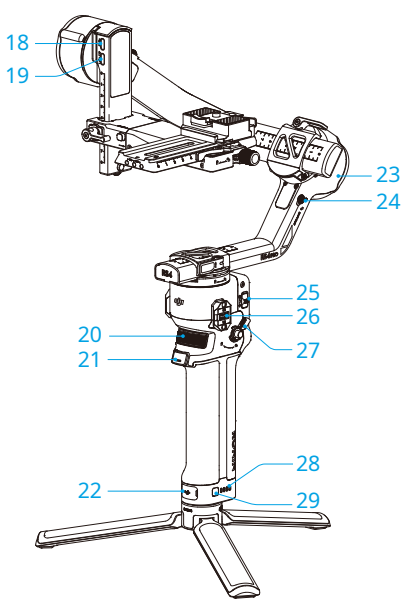

18. Fookusmootori port (USB-C)
19. Video edastus / LiDAR vahemikuotsija port (USB-C)
20. Esinupp
21. Päästik
22. Laadimisport (USB-C)
23. Rullmootor
24. Rullilukk
25. Juhthoova režiimi lüliti
26. Ronini seeria tarvikud (RSA)/NATO pordid
27. Haardehoob/ohutusnupp
28. Aku taseme indikaatorid
29. Aku taseme nupp

© 2024 DJI OSMO Kõik õigused kaitstud.

Kasutades esimest korda

Aku laadimine

Esmakordsel kasutamisel ühendage aku ja laadimise aktiveerimiseks aku käepideme USB-C-port kaasasoleva USB-A-USB-C-kaabliga. Aktiveerimine on lõppenud, kui aku indikaator süttib. See võtab umbes 2,5 tundi[1]DJI RS 4 aku täislaadimiseks ja 1,5 tunniks[2]DJI RS 4 Pro aku täislaadimiseks. Vajutage aku taseme nuppu, et kontrollida väljalülitatud aku taset.

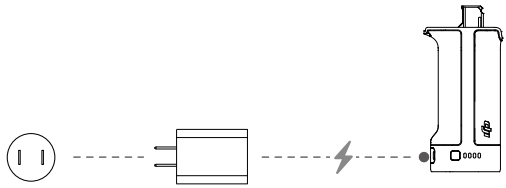

[1] Mõõdetud 18 W kiirlaadimist toetava laadijaga. Soovitatav on kasutada PD-protokolli toetavaid laadijaid.

[2] Mõõdetud 24 W kiirlaadimist toetava laadijaga. Soovitatav on kasutada QC 2.0 või PD protokolli toetavaid laadijaid.

 © 2024 DJI OSMO Kõik õigused kaitstud.

Laiendatud käepideme/statiivi kinnitamine

1. Kinnitage pikendatud käepide/statiiv aku käepideme külge, pingutage ja keerake statiiv lahti.
2. Pärast vahu ja kaitsekile eemaldamist DJI RS 4 teljeõlgedelt ning silikoonkatte eemaldamist DJI RS 4 Pro teljeõlgedelt, kinnitage kardaan aku käepideme külge. Pingutage käepideme hooba lukustussuunas pärast seda, kui kuulete klõpsatust, et tagada käepideme kindlalt kinnitus.

- DJI RS 4 ja DJI RS 4 Pro paigaldatakse samal viisil. Allpool on näitena kasutatud DJI RS 4.

- Liigutage käepideme hooba kindlalt, kuni edasine pöörlemine pole võimalik. Nool näitab ainult lukustamise suunda ja ei tähista täielikult lukustatud asendit.

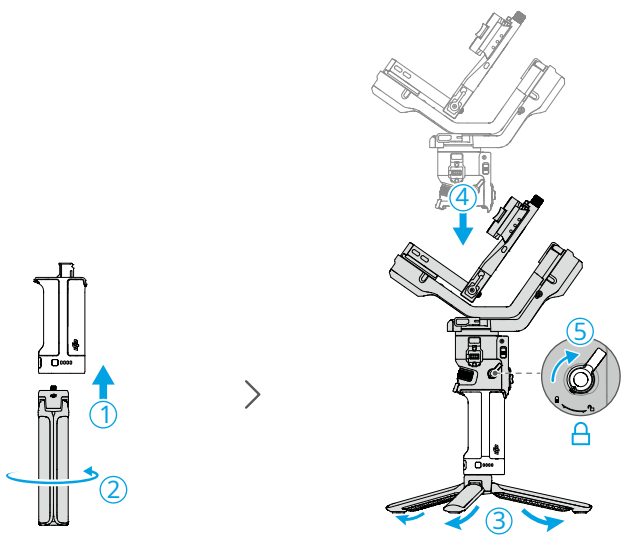

Käepideme eemaldamiseks hoidke hooba lukustamata asendis, vajutage ja hoidke all turvanuppu ning seejärel tõmmake käepide kardaani küljest ära.

© 2024 DJI OSMO Kõik õigused kaitstud.

Kaamera paigaldamine

Toetatud kaamerad ja objektiivid

DJI RS 4 ja DJI RS 4 Pro on rangelt testitud, et toetada vastavalt 3 kg ja 4,5 kg kandevõimet. Veenduge, et kaamera, objektiivi ja muude tarvikute kogukaal jääb kandevõime piiresse. Kõige värskema Ronini seeria ühilduvusloendi leiate DJI ametlikult veebisaidilt (https://www.dji.com/support/compatibility).

Kaamera paigaldamine

Enne kaamera paigaldamist tehke järgmised ettevalmistused:

• Eemaldage objektiivi kate ja kontrollige, kas aku ja mälukaart on kaamerasse sisestatud.

• Lülitage gimbal kindlasti välja.

• Vabastage panni telg ja pöörake seda 180°. Liigutage kalde- ja veerelukud vastavalt lukustamata asendisse ja reguleerige mõlema telje asendit, nagu on näidatud alloleval joonisel, seejärel lukustage teljed.

• DJI RS 4 ja DJI RS 4 Pro paigaldatakse samal viisil. Allpool on näitena kasutatud DJI RS 4.

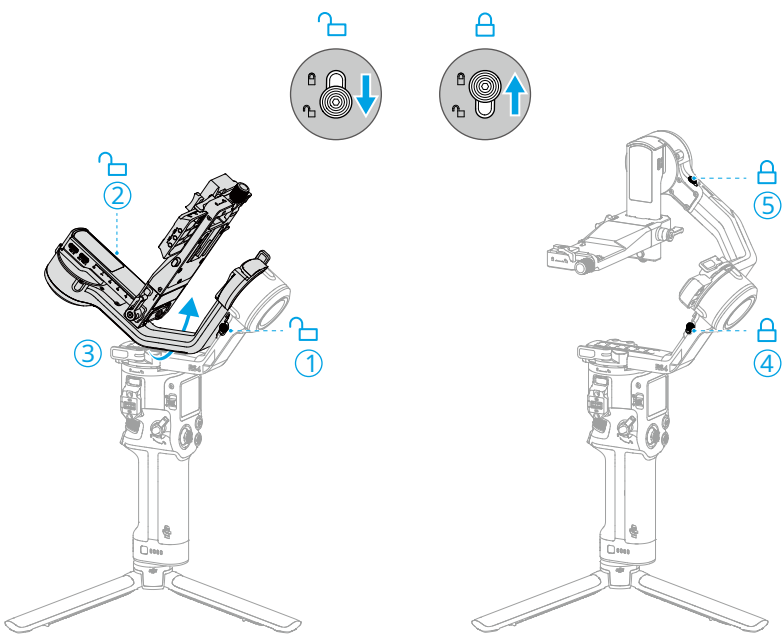

 © 2024 DJI OSMO Kõik õigused kaitstud.

- Kui paigaldamise ajal häirivad paneeli telje hoob, veeretelje hoob ja kinnitusplaadi mõlemal küljel olevad nupud kaamera tööd, tõstke hoovad või nupud nende ümbersuunamiseks üles.

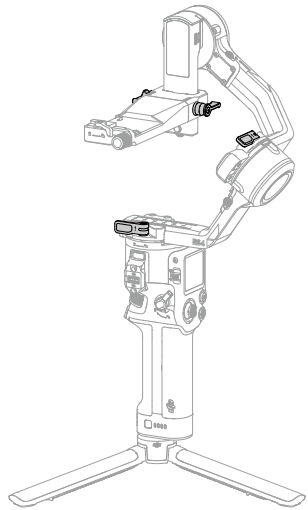

1. Kinnitage ülemine kiirvabastusplaat

Kinnitage ülemine kiirvabastusplaat kaamera põhja külge kruvikomplektis oleva 1/4-tollise kruviga. Enne kruvi lukustamist kinnitage reguleeritav paigutusjuhik kaamera korpusele.

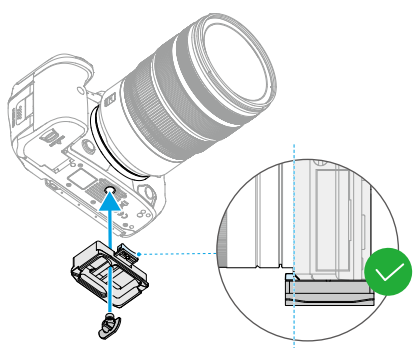

© 2024 DJI OSMO Kõik õigused kaitstud.

2. Kinnitage kaamera Gimbali külge

DJI RS 4 ja DJI RS 4 Pro toetavad horisontaalset ja vertikaalset pildistamist. Järgige samme, et installida kaamera horisontaal- ja vertikaalrežiimis.

Horisontaalne pildistamine

a. Liigutage paigaldusplaadi hoob lukustamata asendisse, sisestage alumine kiirvabastusplaat ja viige hoob lukustatud asendisse pärast selle lukustamist.

b. Liigutage alumise kiirvabastusplaadi hoob lukustamata asendisse, sisestage ülemine kiirvabastusplaat ja viige hoob lukustatud asendisse pärast selle lukustamist.

- Kaamera eemaldamiseks alumiselt kiirvabastusplaadilt liigutage hoob lukustamata asendisse ja eemaldage kaamera, vajutades samal ajal kangi kõrval olevat turvalukku.
- Alumise kiirvabastusplaadi eemaldamiseks liigutage kaamera kinnitusplaadi hoob lukustamata asendisse ja eemaldage alumine kiirvabastusplaat, vajutades samal ajal kinnitusplaadil olevat turvalukku.

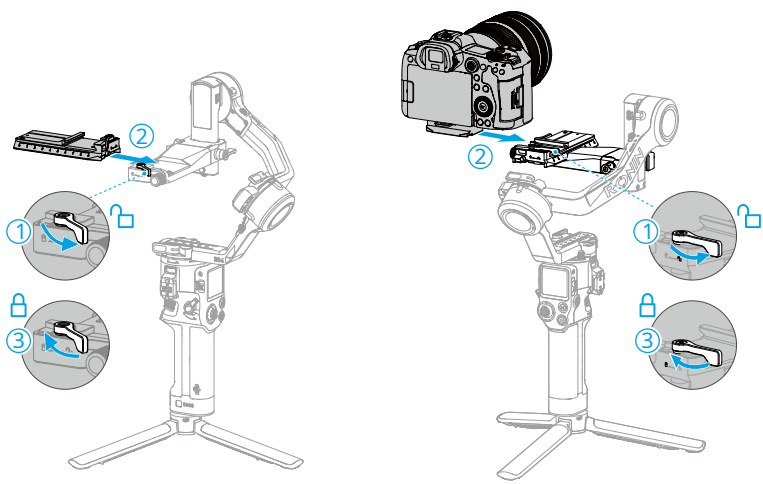

Pika või raske objektiivi kasutamisel on soovitatav kasutada objektiivi kinnitustuge.

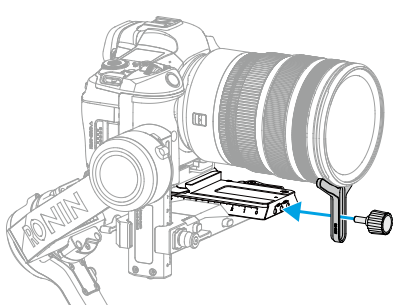

 © 2024 DJI OSMO Kõik õigused kaitstud.

Vertikaalne pildistamine

a. Vabastage kaamera kinnitusplaadi nupp ja vajutage samal ajal nuppu ja turvalukku, seejärel eemaldage kardaani horisontaalplaat, paigaldage see vertikaalselt kardaani külge ja pingutage nuppu.

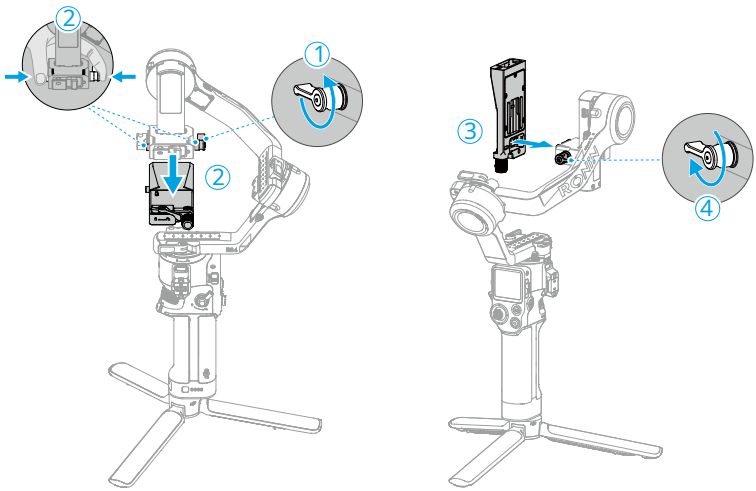

b. Liigutage horisontaalse plaadi hoob lukustamata asendisse, sisestage alumine kiirvabastusplaat ja viige hoob lukustatud asendisse pärast selle lukustamist.

c. Vabastage kallutustelg ja toetage kergelt teljevart, et hoida seda horisontaalasendis. Liigutage alumisel kiirvabastusplaadil olev hoob lukustamata asendisse, sisestage ülemine kiirvabastusplaat ja viige hoob lukustatud asendisse pärast selle aktiveerimist. Lukustage kaldetelg.

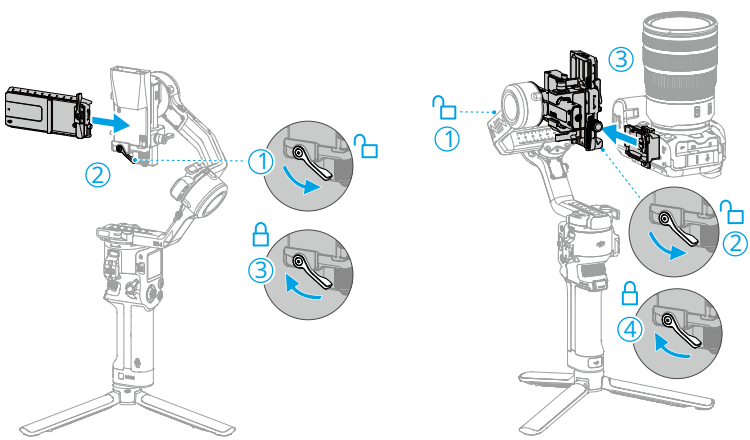

© 2024 DJI OSMO Kõik õigused kaitstud.

Tasakaalustamine

Enne kardaani kasutamist tasakaalustage vertikaalne kalle, kaldetelje sügavus, veeretelg ja panoraamtelg vastavalt pildistamisnõuetele. See tagab videote stabiilsuse ja gimbali täieliku jõudluse.

- DJI RS 4 ja DJI RS 4 Pro tasakaalu reguleeritakse samamoodi. Allpool on näitena kasutatud DJI RS 4.
- Tasakaalustamata gimbal võib mõjutada videote stabiilsust ja lühendada aku kasutusaega. Tõsine tasakaalustamatus võib põhjustada seadme ülekuumenemise ja talveunerežiimi.

Enne tasakaalustamist

1. Enne tasakaalustamist lülitage kaamera kindlasti sisse, kui kasutate optilise suumiga objektiivi, ja valige fookuskaugus, kui kasutate varifokaalobjektiivi.
2. Enne tasakaalustamist veenduge, et DJI RS 4 / DJI RS 4 Pro on välja lülitatud või puhkerežiimis.

Tasakaalustamine horisontaalsel pildistamisel

1. Vertikaalse kalde tasakaalustamine
   a. Avage kallutustelg.
   b. Järgige allolevat joonist (pealtvaade) ja pöörake kaldetelge nii, et kaamera objektiiv oleks suunatud ülespoole. Veenduge, et kaamera ei oleks ülevalt ega alt raske. Kui see on väga raske, liigutage kaamerat tahapoole. Kui see on alt raske, liigutage kaamerat ettepoole. Vabastage kinnitusplaadi nupp ja liigutage kinnitusplaati raskuskeskme reguleerimiseks edasi-tagasi.
   c. Pingutage kinnitusplaadi nuppu, hoides samal ajal kaamerat ülespoole. Vertikaalne kalle on tasakaalus, kui kaamera on ülespoole suunatud stabiilne.

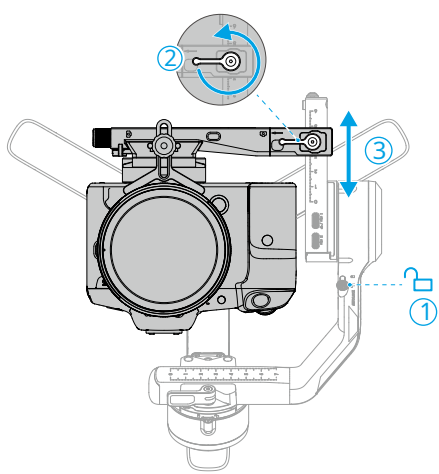

 © 2024 DJI OSMO Kõik õigused kaitstud.

2. Kallutustelje sügavuse tasakaalustamine

a. Pöörake kaldetelge nii, et kaamera objektiiv oleks suunatud ettepoole.

b. Veenduge, et kaamera ei oleks ees ega taga raske. Kui see on ees raske, liigutage kaamerat nuppu keerates tahapoole. Kui selg on raske, liigutage kaamerat ettepoole. Vabastage kinnitusplaadi hoob ja liigutage raskuskeskme reguleerimiseks alumist kiirvabastusplaati edasi-tagasi.

c. Liigutage paigaldusplaadi hoob lukustatud asendisse. Kaldetelg on tasakaalus, kui kaamera on 45° üles- või allakallutamisel stabiilne.

d. Lukustage kaldetelg.

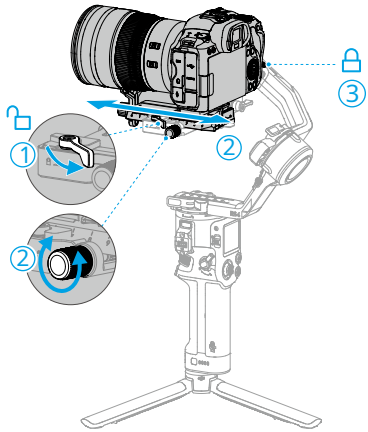

© 2024 DJI OSMO Kõik õigused kaitstud.

3. Veeretelje tasakaalustamine

a. Toetage kergelt teljehooba ja vabastage veeretelg.

b. Kontrollige rulli mootori pöörlemissuunda. Kui kaamera pöörleb vasakule, liigutage kaamerat paremale. Kui kaamera pöörleb paremale, liigutage kaamerat vasakule. Vabastage veereteljel olev hoob, toetage kergelt kinnitusplaati (kaamerat) ja liigutage veeretelje hooba raskuskeskme reguleerimiseks.

c. Liigutage rullikõla hoob lukustatud asendisse. Veeretelg on tasakaalus, kui kaamera on ühtlaselt horisontaalselt.

d. Lukustage rulli telg.

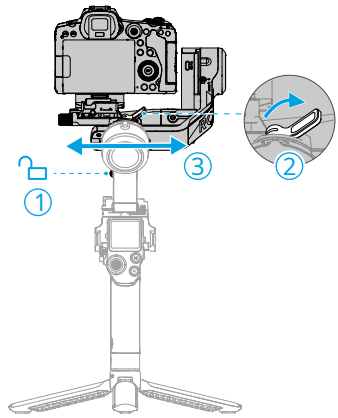

 © 2024 DJI OSMO Kõik õigused kaitstud.

4. Panamüüri telje tasakaalustamine

a. Avage panni telg.

b. Käepidemest hoides kallutage kardaani ettepoole ja pöörake pannihooba endaga paralleelseks. Kontrollige panni telje liikumist. Kui kaamera objektiiv pöörleb vasakule, lükake panoraami telge paremale. Kui kaamera objektiiv pöörleb paremale, lükake panoraami telge vasakule. Vabastage paneeli telje hoob ja liigutage raskuskeskme reguleerimiseks panuse telje hooba.

c. Liigutage pannihoova hoob lukustatud asendisse. Panoraam on tasakaalus, kui kaamera on panni pööramisel käepidet kallutades paigal.

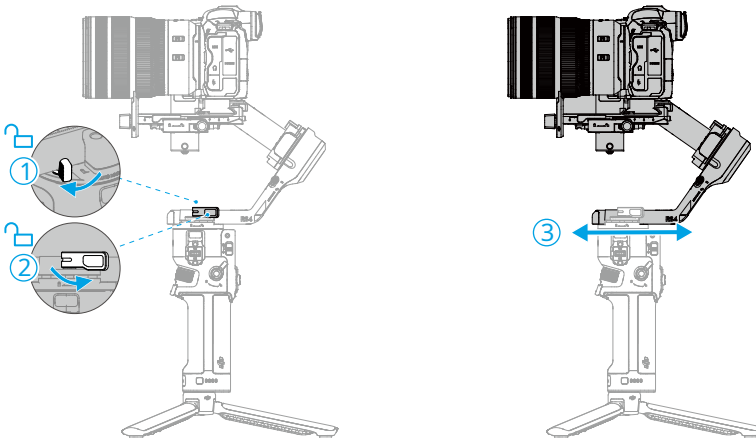

© 2024 DJI OSMO Kõik õigused kaitstud.

Tasakaalustamine vertikaalsel pildistamisel

1. Vertikaalse kalde tasakaalustamine
   a. Avage kallutustelg.
   b. Järgige allolevat joonist (pealtvaade) ja pöörake kaldetelge nii, et kaamera objektiiv oleks suunatud ülespoole. Veenduge, et kaamera ei oleks ülevalt ega alt raske. Kui see on väga raske, liigutage kaamerat tahapoole. Kui see on alt raske, liigutage kaamerat ettepoole. Vabastage kinnitusplaadi nupp ja liigutage kinnitusplaati raskuskeskme reguleerimiseks edasi-tagasi.
   c. Pingutage kinnitusplaadi nuppu, hoides samal ajal kaamerat ülespoole. Vertikaalne kalle on tasakaalus, kui kaamera on ülespoole suunatud stabiilne.

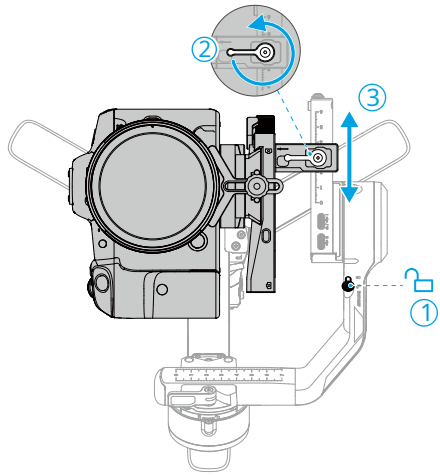

 © 2024 DJI OSMO Kõik õigused kaitstud.

2. Kallutustelje sügavuse tasakaalustamine

a. Pöörake kaldetelge nii, et kaamera objektiiv oleks suunatud ettepoole.

b. Veenduge, et kaamera ei oleks ees ega taga raske. Kui see on ees raske, liigutage kaamerat nuppu keerates tahapoole. Kui selg on raske, liigutage kaamerat ettepoole. Vabastage kinnitusplaadi hoob ja liigutage raskuskeskme reguleerimiseks alumist kiirvabastusplaati edasi-tagasi.

c. Liigutage paigaldusplaadi hoob lukustatud asendisse. Kaldetelg on tasakaalus, kui kaamera on 45° üles- või allakallutamisel stabiilne.

d. Lukustage kaldetelg.

• Horisontaalsest võtterežiimist vertikaalsele võtterežiimile lülitumisel ei ole vaja kaldtelje sügavust uuesti tasakaalustada.

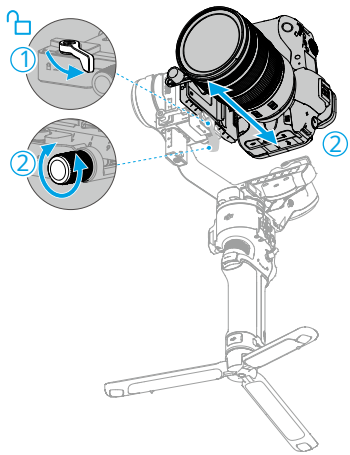

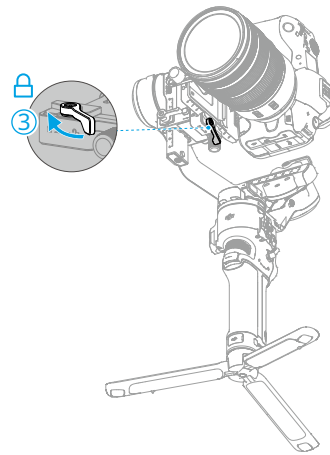

© 2024 DJI OSMO Kõik õigused kaitstud.

3. Veeretelje tasakaalustamine

a. Toetage kergelt teljehooba ja vabastage veeretelg.

b. Kontrollige rulli mootori pöörlemissuunda. Kui kaamera pöörleb vasakule, liigutage kaamerat paremale. Kui kaamera pöörleb paremale, liigutage kaamerat vasakule. Vabastage veereteljel olev hoob, toetage kergelt kinnitusplaati (kaamerat) ja liigutage veeretelje hooba raskuskeskme reguleerimiseks.

c. Liigutage rullikõla hoob lukustatud asendisse. Veeretelg on tasakaalus, kui kaamera on ühtlaselt horisontaalselt.

d. Lukustage rulli telg.

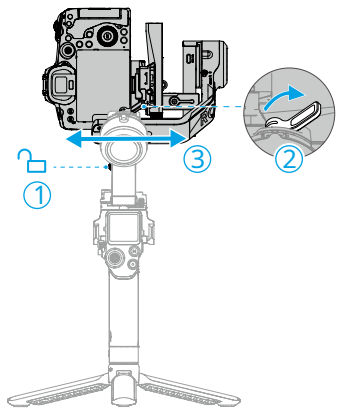

 © 2024 DJI OSMO Kõik õigused kaitstud.

4. Panamüüri telje tasakaalustamine

a. Avage panni telg.

b. Käepidemest hoides kallutage kardaani ettepoole ja pöörake pannihooba endaga paralleelseks. Kontrollige panni telje liikumist. Kui kaamera objektiiv pöörleb vasakule, lükake panoraami telge paremale. Kui kaamera objektiiv pöörleb paremale, lükake panoraami telge vasakule. Vabastage paneeli telje hoob ja liigutage raskuskeskme reguleerimiseks panuse telje hooba.

c. Liigutage pannihoova hoob lukustatud asendisse. Panoraam on tasakaalus, kui kaamera on panni pööramisel käepidet kallutades paigal.

• Horisontaalsest võtterežiimist vertikaalsele võtterežiimile lülitumisel ei ole vaja panoraamtelje tasakaalu ümber reguleerida.

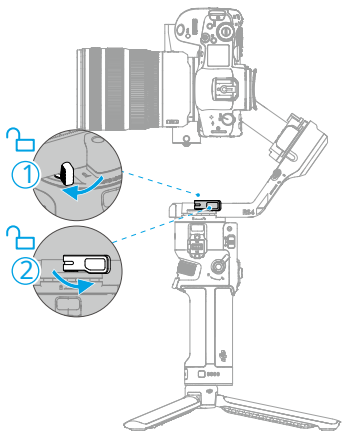

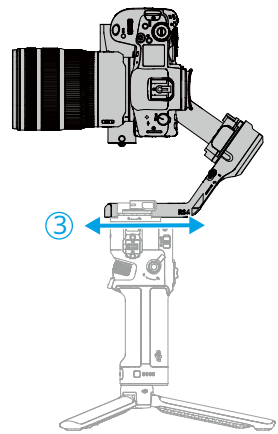

© 2024 DJI OSMO Kõik õigused kaitstud.

Aktiveerimine

DJI RS 4 ja DJI RS 4 Pro jaoks on vajalik aktiveerimine Ronini rakenduse kaudu. Seadme aktiveerimiseks järgige alltoodud juhiseid.

1. Seadme sisselülitamiseks vajutage ja hoidke all toitenuppu ning valige puuteekraanil keel.

2. Ronini rakenduse allalaadimiseks skannige puuteekraanil olev QR-kood. Kui aktiveerimise samm vahele jäetakse, avaneb gimbal automaatselt ja küsib ekraanil kuvatavaid juhiseid.
3. Lubage mobiiltelefonis Bluetooth. Käivitage rakendus Ronin ja logige sisse DJI kontoga. Valige kasutatav seade, sisestage vaikeparool 12345678 ja aktiveerige gimbal vastavalt juhistele. Aktiveerimiseks on vaja Interneti-ühendust.

- Toetatakse kuni viit kasutuskorda ilma gimbali aktiveerimata. Pärast seda on edasiseks kasutamiseks vajalik aktiveerimine.
- Kui pärast seadme ekraanil oleva QR-koodi skannimist ei saa Ronini rakendust alla laadida, külastage https://www.dji.com/mobile/downloads/djiapp/dji-ronin
  või skannige allolev QR-kood.

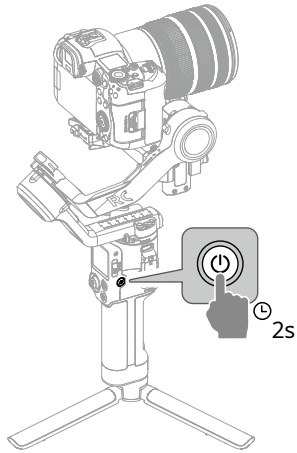

DJI Ronini rakendus

 © 2024 DJI OSMO Kõik õigused kaitstud.

Püsivara värskendus

Kui uus püsivara on saadaval, teavitab kasutajaid Ronini rakendus. Värskendage püsivara vastavalt ekraanil kuvatavatele juhistele. ÄRGE lülitage gimbali välja ega välju rakendusest püsivara värskendamise ajal. Kui värskendamine ebaõnnestub, taaskäivitage gimbal ja Ronini rakendus ning proovige uuesti.

- Veenduge, et gimbalil on piisavalt võimsust ja mobiiltelefon on värskendamise ajal Internetiga ühendatud.
- On normaalne, et kardaan avab, lukustub ja taaskäivitub automaatselt värskendusprotsessi ajal.

Kaamera ühendamine

DJI RS 4 ja DJI RS 4 Pro toetavad kaameraga ühendamist Bluetoothi või kaamera juhtkaabli kaudu.

Ühendage kaameraga Bluetoothi kaudu

Lubage kaameras Bluetooth

Kardaan toetab mõnda Sony ja Canoni kaamerat, mis juhivad katikut pärast kaameraga Bluetoothi kaudu ühendamist. Toetatud kaameramudelite ja seadistusmeetodite kohta vaadake Ronini seeria ühilduvuse loendit.

Võttes näiteks Sony A7S3, seadistage kaamera Bluetooth järgmiselt.

1. Sisenege kaameramenüüsse ja valige Võrk 2 > Bluetooth > Bluetoothi funktsioon > Sees.
2. Avage Networks, Bluetooth Remote Control ja valige On.
3. Valige kasutatava kardaani nimi ja tehke sidumine.

Võttes näiteks Canon EOS R5, seadistage kaamera Bluetooth järgmiselt.

1. Sisenege kaamera menüüsse ja valige Traadita ühenduse sätted > Bluetoothi sätted > Bluetooth > Luba.
2. Avage Traadita ühenduse sätted > Wi-Fi/Bluetoothi ühendus ja valige Ühenda traadita kaugjuhtimispuldiga.
3. Vajutage lühidalt nuppu Q (kiiruse juhtimine) ja valige Sõidurežiim > Selfie. Seadke viivitus 1 s/puldi kohta või 2 s/pult.
4. Avage Seaded > Energiasääst > Automaatne väljalülitus ja valige Keela.
5. Lülituge videorežiimile ja valige Shoot and Record > Remote Control > Enable.

© 2024 DJI OSMO Kõik õigused kaitstud.

Gimbal Bluetoothi seadistamine

Juhtkeskuse ekraanile sisenemiseks nipsake avakuval puuteekraani ülaosast alla. Puudutage paremas ülanurgas Bluetoothi ikooni. Kardaan skaneerib ümbritsevate seadmete Bluetoothi signaale. Valige ühendamiseks vastav kaamera Bluetooth. Mõned kaamerad nõuavad sidumiseks parooli. Bluetoothi ikoon muutub siniseks, mis näitab, et ühendus on õnnestunud.

- Kardaani saab korraga ühendada ainult ühe kaameraga.

Märka

1. Pärast kaamera esmakordset ühendamist gimbaliga taaskäivitage kaamera ja gimbal ning seejärel saab Bluetooth-katik automaatselt uuesti ühendada. Mõned kaamerad peavad pärast taaskäivitamist automaatselt uuesti ühendama, et kasutaja vajutaks lühidalt gimbali kaamera juhtnuppu.
2. Ühendage pärast püsivara värskendamist uuesti kaamera Bluetoothiga.
3. Vaadake Ronini seeria ühilduvuse loendist üksikasjalikku teavet Bluetoothi toetatavate juhtimisfunktsioonide kohta.

Ühendage kaameraga kaamera juhtkaabli abil

Kasutage kaamera juhtkaablit, et ühendada gimbali RSS-kaamera juhtport kaamera USB-pordiga.

Vaadake Ronini seeria ühilduvuse loendist üksikasjalikku teavet kaamera kasutatavate kaablite ja nende funktsioonide kohta.

Automaatne häälestus

Automaatne häälestus tagab mootorile sobiva jäikuse vastavalt kasulikule koormusele, et saavutada optimaalne kardaanrõngas. Automaatse kalibreerimise alustamiseks järgige alltoodud samme.

1. Vajutage ja hoidke toitenuppu kaks sekundit all, et kardaanlüliti sisse lülitada. Kolm telge avanevad ja laienevad automaatselt.
2. Vajutage ja hoidke all nuppu M ja käivitage automaatne kalibreerimine.

- Asetage kardaan kindlale tasasele pinnale. ÄRGE liigutage kardaani automaatse kalibreerimise ajal. On normaalne, et kardaan väriseb või teeb kalibreerimise ajal helisid.

 © 2024 DJI OSMO Kõik õigused kaitstud.

Operatsioonid

Nuppude ja pordi funktsioonid

Toitenupp

Vajutage ja hoidke all: gimbali sisse-/väljalülitamiseks.

Vajutage üks kord: unerežiimi sisenemine või sellest väljumine. Kolm telge lukustuvad automaatselt. Kardaani äratamiseks vajutage uuesti.

- Kolm telge avatakse vaikimisi automaatselt, kui kardaan on sisse lülitatud, ning need volditakse ja lukustuvad automaatselt, kui gimbal on välja lülitatud.
- Automaatsete telgede lukustamisega seotud seadeid saab reguleerida puuteekraani süsteemiseadetes.

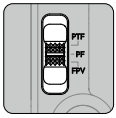

Gimbali režiimi lüliti

Lülitage sisse, et vahetada kardaanirežiimi PF, PTF ja FPV vahel.

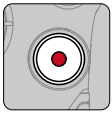

Kaamera juhtnupp

Pärast kaamera ühendamist vajutage automaatse teravustamise jaoks poolenisti alla. Salvestamise alustamiseks või peatamiseks vajutage üks kord. Pildistamiseks vajutage ja hoidke all.

- Üksikasjalikku teavet toetatud kaamera funktsioonide kohta vaadake Ronini seeria ühilduvuse loendist.

M nupp

Vaikimisi pildistamiseks vajutage üks kord.

DJI RS 4 puhul saab nupu funktsiooni puuteekraanil seadistada valikule C1/Fn1 Button Mapping.

DJI RS 4 Pro puhul saab nupu funktsiooni puuteekraanil seadistada valikule C1/Fn1 Button Mapping või LiDAR AF/MF. *

* Selleks on vaja DJI Focus Pro LiDAR-i.

Vajutage ja hoidke all: sisenege spordirežiimi. Sportrežiimis suureneb kardaani jälgimiskiirus oluliselt. See sobib pildistamiseks stsenaariumides, kus objektid liiguvad ootamatult ja suure kiirusega.

Vajutage ja hoidke all nuppu M, samal ajal kui vajutate päästikut kaks korda: sisenege sportrežiimi ja jääge režiimi. Korrake väljumiseks.

© 2024 DJI OSMO Kõik õigused kaitstud.

Juhthoova režiimi lüliti

Vajutage alla: Seadke juhtkangi režiim kardaani liikumise juhtimiseks.
Tõuge üles: Seadke juhthoova režiim suumi juhtimiseks.

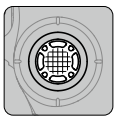

Juhtkang

Kardaani liikumise juhtimiseks: liigutage juhtkangi üles ja alla, et juhtida kardaani kallutamist, ja liigutage juhtkangi vasakule ja paremale, et juhtida kardaani panni.

Suumi juhtimiseks: liigutage suumi juhtimiseks juhtkangi üles ja alla.

- Lubage Sony kaameratel mootorsuum ja seejärel saab juhtkangi juhtida kaamera võimsussuumi. DJI Focus Pro Motoriga kasutamisel saab juhtkang pärast kalibreerimist suumi juhtida. Seadke mootor kasutamisel Z-režiimi.
- Ronini rakenduses saab seadistada juhtkangi juhtimisrežiimi ja suunda.

Päästik

Lukustusrežiimi sisenemiseks vajutage ja hoidke all. Lukustusrežiimis ei reageeri gimbal käepideme liikumisele. Pärast puuteekraanil seadistamist vajutage ja hoidke päästikut all, et siseneda FPV-režiimi.

Puudutage kaks korda, et kardaan uuesti tsentreerida.

Puudutage kolm korda, et pöörata kardaani 180°, nii et kaamera on teie poole (selfie režiim).

Esinupp

Teravustamismootori vaikimisi juhtimiseks keerake. Seadeid saab muuta puuteekraani kaudu. Lisateavet leiate jaotisest Puuteekraan.

- Üksikasjalikku teavet toetatud funktsioonide kohta vaadake Ronini seeria ühilduvuse loendist.

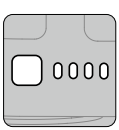

Aku taseme nupp

Aku taseme kontrollimiseks vajutage üks kord.

RSS-kaamera juhtport

Kaamera ühendamiseks.

 © 2024 DJI OSMO Kõik õigused kaitstud.

Fookuse mootoriport

Fookusmootori ühendamiseks.

Video edastusport (DJI RS 4)

DJI RS 4 puhul saab selle pordi ühendada DJI Ronini pildisaatjaga suhtlemiseks või fookusmootoriga fookuse juhtimiseks.

Videoülekande / LiDAR-i vahemikuotsija port (DJI RS 4 Pro)

DJI RS 4 Pro jaoks saab selle pordi ühendada DJI Ronini pildisaatjaga suhtlemiseks või LiDAR-iga, et teostada fookuse juhtimist, suumi juhtimist ja ActiveTrack Pro'd.

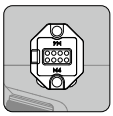

Ronini seeria tarvikud (RSA)/NATO pordid

DJI R Focus Wheeli, DJI R Twist Grip Dual Handle või DJI RS portfelli käepideme ühendamiseks.

- DJI RS 4 Pro-l on puuteekraani mõlemal küljel RSA/NATO pordid. DJI RS 4-l on puuteekraani vasakul küljel RSA/NATO pordid ja paremal pool NATO port.

© 2024 DJI OSMO Kõik õigused kaitstud.

Puuteekraan

Kodu

Avakuval kuvatakse ikoonid automaatse häälestuse, tasakaaluoleku, gimbali jälgimisrežiimi ja jälgimiskiiruse jaoks. Puuteekraani ülaosas olekuriba näitab kardaaniühenduse olekut ja aku taset.

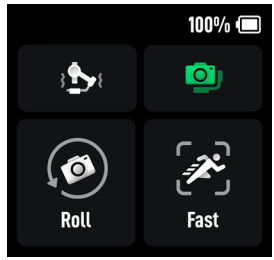

Automaatne häälestus

The kolm väärtust näitavad automaathäälestuse lehel kolme telje jäikust.

Puudutage nuppu Alusta kalibreerimist ja DJI RS 4 kardaan kalibreerub automaatselt.

DJI RS 4 Pro jaoks valige vastavalt pildistamisnõuetele käsirežiim või autokinnitusrežiim ja seejärel puudutage ekvnuppu Alusta kalibreerimist. Käeshoitav režiim vastab enamiku stsenaariumide pildistamisnõuetele ja autokinnitusrežiim võib pakkuda paremat stabiliseerimist sõidukite pildistamise stsenaariumide puhul.

- Kui pärast kardaani tasakaalustamist fookuskauguse muutmise, objektiivi või kaamera vahetamise tõttu muutub tasakaaluoleku ikoon punaseks või kui gimbal väriseb ilma põhjuseta, on soovitatav teostada automaatne kalibreerimine.
- Asetage kardaan kindlale tasasele pinnale. ÄRGE liigutage kardaani automaatse kalibreerimise ajal. On normaalne, et kardaan väriseb või teeb kalibreerimise ajal helisid.
- Soovitatav on suurendada jäikust, kui kardaan ei ole piisavalt stabiilne, ja vähendada jäikust, kui kardaan hakkab värisema.

Saldo olek

Kui holekuribal on roheline või hall, näitab see, et kardaan on tasakaalus. Kui staatus bar näitab kollast, kardaan on veidi tasakaalust väljas. Olekuribal kuvatakse punane, kui kardaan on rituaalselt tasakaalust väljas. Sel juhul tasakaalustage vastav telg uuesti. Kardaani tasakaaluoleku kontrollimiseks kallutage kardaani 15° vasakule või paremale ja kontrollige olekuriba.

Gimbal Follow Mode

FPV-režiimi saab puuteekraani kaudu lülitada 3D Roll 360 režiimile või kohandatud režiimile.

 © 2024 DJI OSMO Kõik õigused kaitstud.

Jälgi kiirust

Puudutage jälgimiskiiruse valimiseks. Kasutajad saavad valida kiire, keskmise, aeglase ja kohandatud. Kiiruse kohandamiseks puudutage ikooni puuteekraani paremas ülanurgas.

Slide Dow – juhtimiskeskuse ekraan

Juhtkeskuse ekraanile sisenemiseks libistage puuteekraani ülaosast alla.

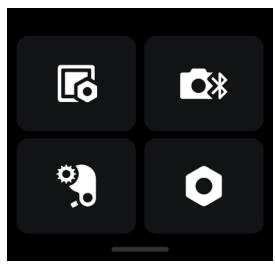

Ekraan

Puudutage automaatse lukustuse, lukustatud heleduse ja pööramise määramiseks. Lubage pööramine ja ekraanikuva pöördub 180°. Ekraan lukustub, kui pärast aegumist ei toimu ühtegi toimingut. Lukustusekraanil kuvatakse kardaani järgimise režiim, juhtkangi režiim ja selle liikumine. Lukustuskuvalt väljumiseks pühkige üles.

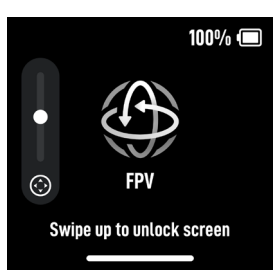

Bluetooth

Kaameraga Bluetoothi kaudu ühenduse loomiseks puudutage ikooni. Kardaani ja kaamera Bluetoothi sidumiseks puudutage nuppu Ühenda. Mõned kaamerad, näiteks BMPCC-seeria kaamerad, nõuavad sidumiseks parooli. Ikoon muutub pärast edukat ühendamist siniseks.

- Kardaani saab korraga ühendada ainult ühe kaameraga.

Fokuseerige mootori lõpp-punktid

Fookusmootori kalibreerimist saab valida ja fookusmootori lõpp-punkte saab käsitsi seadistada või keelata.

© 2024 DJI OSMO Kõik õigused kaitstud.

Süsteemi sätted

Üksus	Kirjeldus
Selfie keelamine	Selfie keelamine hoiab ära kogemata selfie-režiimi sisenemise ja salvestamise katkestamise.
Orbiidi jälgimine	Kui see on sisse lülitatud, liigub gimbal pärast lubamist kaarevõtete tegemisel sujuvamalt.
Automaatne lukustus	Valige, kas lubada automaatsed teljelukud ja telje liikumine sisse-/väljalülitamisel ning puhkerežiimi sisenemisel/väljumisel või mitte. ⚠ • Kui kasutate DJI RS 4 Pro, veenduge enne Fold & Lock valimist, et rulli telg ei segaks panoraami telge. Vastasel juhul võib kardaan viga saada.
Vaikne režiim	Luba helide väljalülitamiseks. Kardaani heli automaatse kalibreerimise ajal ja lukustamise/avamise heli ei saa keelata.
Push Mode	Lubage kalde- ja panoraamtelge käsitsi juhtida.
Horisontaalne kalibreerimine	Proovige horisontaalset kalibreerimist või käsitsi kalibreerimist, kui kardaan ei ole loodis või telg triivib. Kui kardaan ei ole pärast käsitsi kalibreerimist endiselt loodis, on soovitatav uuesti proovida, kuni kardaan on loodis.
Gimbali automaatne kontroll	Puudutage, et analüüsida ja väljastada gimbali riistvara olekuteavet. Puudutage, et näha üksikasju ja lahendusi, kui tuvastati mõni viga.
Parameetrite taastamine	Puudutage gimbali parameetrite (juhtkangi režiim, jälgimisrežiim, nupufunktsioon) ja Bluetoothi parooli taastamiseks.
Keel	Toetab 11 keelt, sealhulgas lihtsustatud hiina, inglise ja traditsioonilist hiina keelt.
Seadme teave	Puudutage, et vaadata seadme teavet, nagu seadme SN, seadme nimi ja parool.
Püsivara versioon	Toksake, et vaadata kardaani ja tarvikute püsivara versiooni.
Vastavuse teave	Puudutage, et vaadata vastavusteavet.

 © 2024 DJI OSMO Kõik õigused kaitstud.

Slide Up – Gimbal Settings Screen

Libistage puuteekraani allservast üles, et siseneda gimbali seadete ekraanile.

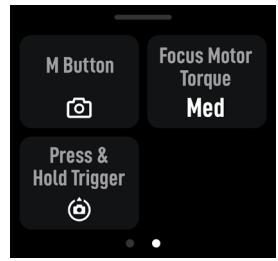

Juhthoova kiirus	Võimaldab kasutajatel juhtida gimbali juhtkangi kiirust. Kasutajad saavad valida kiire, keskmise, aeglase ja kohandatud vahel. Kiiruse kohandamiseks puudutage ikooni puuteekraani paremas ülanurgas. Mida suurem väärtus, seda suurem on juhtkangi kiirus.
Juhtkangi sujuvus	Võimaldab kasutajatel juhtida gimbali tundlikkust. Mida madalam on sileduse väärtus, seda tundlikum on kardaani liikumine.
Valimisfunktsioonid	Võimaldab kasutajatel määrata eesmise valikuketta funktsiooni. Kasutajad saavad valida fookusmootori, Bluetoothi (kaabli abil juhitava) teravustamise, ISO, ava, säriaega, veeretelge, panoraamtelge ja kallutustelge juhtimise.
Vali seaded	Võimaldab kasutajatel määrata eesmise valikuketta funktsioonide reageerimiskiirust või muuta ketta suunda.
M nupp	Luba kasutajatel vaikimisi fotosid teha. DJI RS 4 puhul saab nupu funktsiooni puuteekraanil seadistada valikule C1/Fn1 Button Mapping. DJI RS 4 Pro puhul saab nupu funktsiooni puuteekraanil seadistada valikule C1/Fn1 Button Mapping või LiDAR AF/MF. * * Selleks on vaja DJI Focus Pro LiDAR-i. Kaardistage kaamera nupu C1/Fn1 funktsioon: 1. Ühendage nupp M kaamerate Sony A7S3, A7M3, ZV-1 ning Nikon Z50 ja Z6II nupuga C1 või Fn1. 2. Lõpetage kaameras nupu C1/Fn1 seadistamine. • Funktsioon on saadaval ainult siis, kui see on ühendatud kaameraga Bluetoothi kaudu.
Fookuse mootori pöördemoment	Puudutage, et reguleerida mootori tugevust kõrgeks, keskmiseks või madalaks.
Vajutage ja hoidke päästikut all	Päästiku vajutamise ja all hoidmise funktsiooni saab seadistada kardaani lukustamiseks või FPV-režiimi sisenemiseks.

© 2024 DJI OSMO Kõik õigused kaitstud.

Libistage vasakule – looge ekraan

Loomiskuva sisenemiseks libistage ekraani paremast servast vasakule.

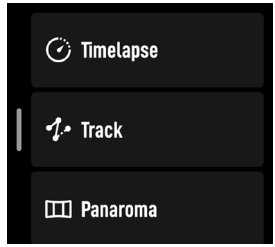

Timelapse

Timelapse puhul käivitab gimbal kaamera pildistama määratud intervalliga ja peatub automaatselt, kui see on lõpetatud. Timelapse kestust ja intervalli saab seadistada nii, et gimbal saab arvutada täpselt vajaliku arvu pilte ning video kestust saab arvutada pärast kaadrisageduse seadistamist.

Motionlapse võimaldab kasutajatel seadistada kuni viis teekonnapunkti, nii et kaamera Timelapse ajal liigub ja pildistab.

Rada

Rada on loodud kuni 10 teekonnapunktiga video jäädvustamiseks. Teekonnapunkt tuleb valida kardaani käsitsi liigutades või juhtkangi kasutades. Teekonnapunkti lisamiseks puudutage +.

Pärast teekonnapunkti lisamist saab määrata teekonnapunkti seadete ekraanil kestuse ja viibimise aja ning lähtestada ka teekonnapunkti asukoha. Kestus näitab, kui palju aega kulub gimbalil ühest teekonnapunktist teise liikumiseks. Viibimise aeg näitab, kui kaua kardaan jääb teekonnapunktis stabiilseks, enne kui liigub järgmisse teekonnapunkti.

Panoraam

Panoraam võimaldab kasutajatel jäädvustada mitmeid omavahel ühendatud pilte, kasutades seadeid täpselt reguleerides. Seejärel saavad kasutajad pilditöötlustarkvara abil panoraami luua. 3x3 või 180° panoraami valimisel jäädvustab kaamera omavahel ühendatud liikumatuid pilte seadistusvahemiku alusel. 720 VR panoraami loomisel peavad kasutajad määrama anduri tüübi, objektiivi fookuskauguse, kattuvuse ja intervalli. Kohandatud panoraami loomisel peavad kasutajad määrama pildistamisvahemiku, anduri tüübi, objektiivi fookuskauguse, kattuvuse ja intervalli.

- Fotode jäädvustamise vaheline intervall peaks olema ühe sekundi võrra pikem kui säriaja, et vältida kaadri hägustumist pika säriajaga.

 © 2024 DJI OSMO Kõik õigused kaitstud.

Libistage paremale – LiDAR/videoülekande ekraan (DJI RS 4 Pro)

LiDAR-i/videoedastuse ekraanile sisenemiseks libistage puuteekraani vasakult paremale.

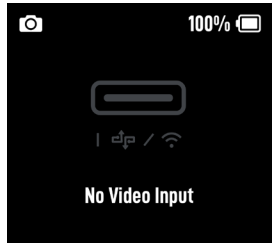

Kui seadet pole ühendatud, kuvatakse ekraanil teade „Signaali sisend puudub”.

ActiveTrack Pro ja Force Mobile on saadaval, kui DJI Ronini pildisaatja kasutamisel kuvatakse puuteekraanil ja Ronini rakenduses kaameravaade.

DJI Focus Pro LiDARi kasutamisel on saadaval autofookus ja ActiveTrack Pro.

Gimbali jälgimisrežiimid

DJI RS 4 ja DJI RS 4 Pro kardaanide järgimise režiimid hõlmavad panoraami jälgimist (PF), panoraami ja kallutamist (PTF) ning panoraami, kallutamist ja kalde jälgimist (FPV). FPV-režiimi saab puuteekraani kaudu lülitada 3D Roll 360 režiimile või kohandatud režiimile.

- DJI RS 4 ja DJI RS 4 Pro kardaani järgimise režiimid on samad. Allpool on näitena kasutatud DJI RS 4.

Gimbal Follow Mode	Kirjeldus	Stsenaariumid
PF 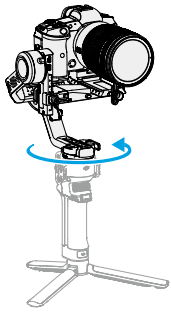	PF: panoraami jälgimine, kus ainult panoraami telg järgib käepideme liikumist.	Sobib selliste stsenaariumide jaoks nagu tekkivate läbikäigu- ja kaarevõtete pildistamine või vasakult paremale liikumine.

© 2024 DJI OSMO Kõik õigused kaitstud.

PTF 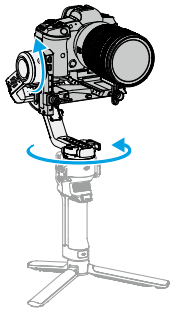	PTF: järgnevad panoraamimine ja kallutamine, kus nii panoraam- kui kallutustelg järgivad käepideme liikumist.	Sobib stsenaariumide jaoks kaldus liikumisel.
FPV 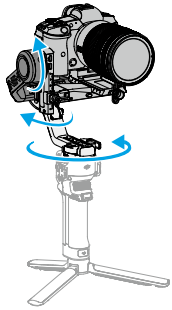	FPV: järgnevad panoraam, kallutamine ja veeremine, kus kõik kolm telge järgivad käepideme liikumist.	Sobib kaamera pööramise stsenaariumide jaoks.
Kohandatud	Kohandatud: lubab või keelab mis tahes telje järgimise vastavalt vajadusele. Lukustusrežiim on lubatud, kui kolm telge on keelatud. Kõik kolm telge ei järgi lukustusrežiimis käepideme liikumist.	Sobib sujuvate jälgimisvõtete ja kiirreageerimisvõtete tegemiseks. Kohandatud režiim on soovitatav sõidukite pildistamise stsenaariumide jaoks. Selle režiimi kasutamisel keelake 3-teljeline jälgimine.
3D rull 360	3D Roll 360 režiimis on kaldetelg pööratud 90° ülespoole ja kaamera objektiiv vertikaalselt ülespoole, mille järel saate juhtkangiga juhtida panoraami telje 360° pööramist.	Sobib pöörlevate võtete tegemiseks.

 © 2024 DJI OSMO Kõik õigused kaitstud.

Gimbali töörežiimid

DJI RS 4 ja DJI RS 4 Pro jaoks on neli töörežiimi: Püsti, Underslung, Taskulamp ja Kohver.

• DJI RS 4 ja DJI RS 4 Pro kardaani töörežiimid on samad. Allpool on näitena kasutatud DJI RS 4.

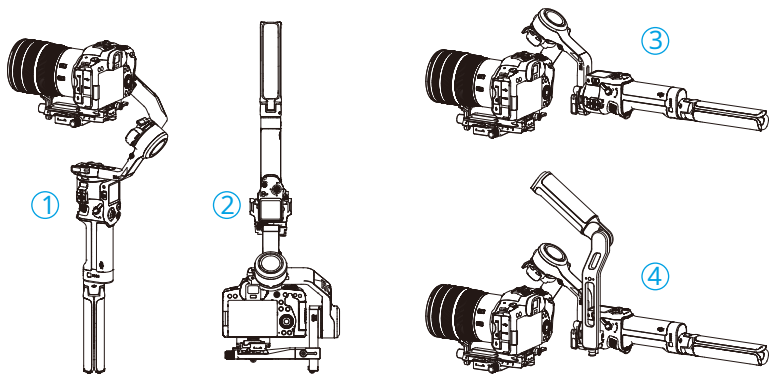

① **Püsti režiim**

See on kardaani standardne töörežiim ja sobib enamiku pildistamise stsenaariumide jaoks, nagu kõndimine ja jooksmine.

② **Alumine režiim**

Kardaan on ümber pööratud ja kaamera on madalamas asendis. See režiim sobib madala nurga all olevate võtete tegemiseks, näiteks maapinnal olevate objektide jälgimiseks.

③ **Taskulambi režiim**

Kardaani hoitakse horisontaalselt nagu taskulampi. See režiim sobib pildistamiseks kitsastes kohtades.

④ **Portfelli režiim**

Selles režiimis tuleb paigaldada kohvri käepide. Portfelli käepideme nurka saab reguleerida nupu abil. Kardaani külmakingad ja 1/4"-20 kinnitusavad võimaldavad pildistamiseks paigaldada väliseid monitore, muutes madala nurga all kaamera liikumise intuitiivsemaks.

© 2024 DJI OSMO Kõik õigused kaitstud.

Kinnitage kohvri käepide kardaani külge vastavalt allolevale joonisele.

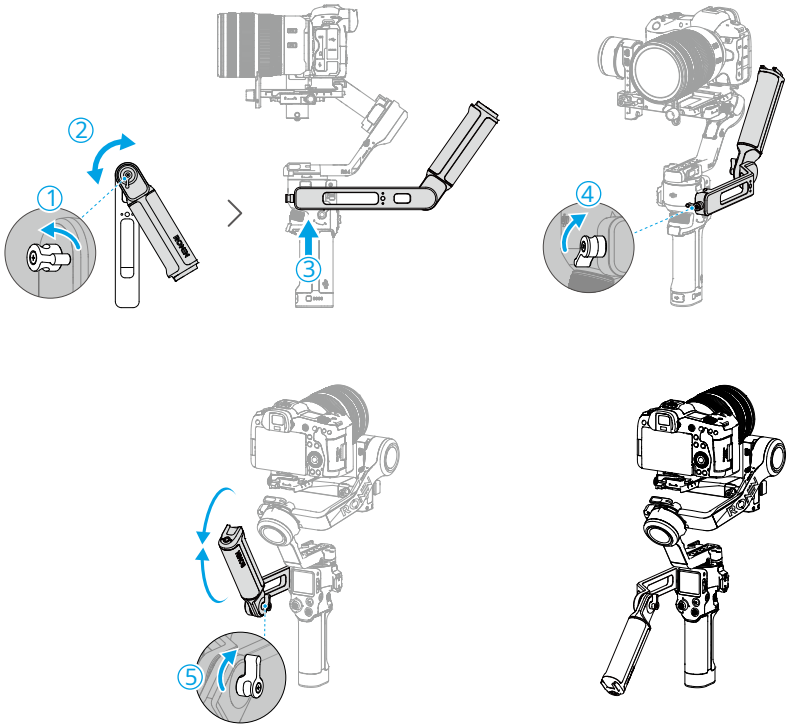

• Soovitatav on kinnitada portfelli käepide puuteekraani vasakul küljel olevasse NATO porti.

 © 2024 DJI OSMO Kõik õigused kaitstud.

Ronini rakenduse seaded

Kasutajad saavad Ronini rakenduse abil aktiveerida gimbali, värskendada püsivara, kasutada intelligentseid funktsioone ja pildiedastust. Mootori parameetreid, kasutajaprofiili, juhtkangi kiirust ja juhtkangi suunda saab reguleerida ka rakenduse kaudu. Saadaval on ka süsteemi olek, kasutusjuhend ja õppevideod.

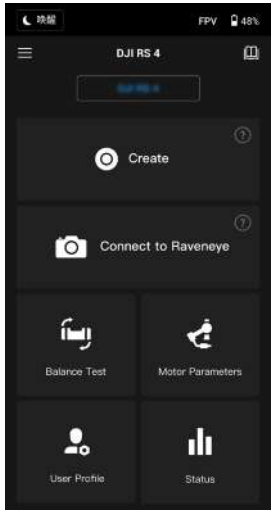

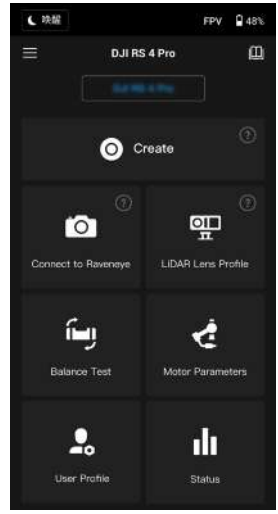

Ülemine riba

Unerežiim/äratus: puudutage unerežiimi sisenemiseks või väljumiseks. FPV: kuvab praeguse jälgimisrežiimi.

Battery Level: kuvab gimbali aku taset.

Umbes

Seaded: vaadake oma kontot, keelt ja kiirjuhendit. Seadmeloend: kuvab seadme SN-i, seadme nime ja parooli. Püsivara: kuvab püsivara versiooni.

Akadeemia

Vaadake õpetusi ja lugege käsiraamatu dokumente.

Loo

Sisaldab virtuaalset juhtkangi, jõuga mobiili, panoraami, timelapse, rada ja mängukontrollerit. Kui kardaan on ühendatud teravustamismootoriga, on kaasas ka teravustamise juhtimine.

© 2024 DJI OSMO Kõik õigused kaitstud.

Virtuaalne juhtkang

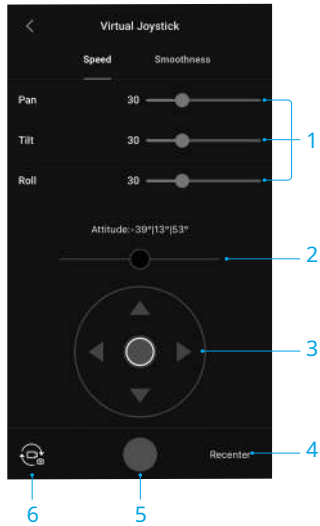

Kasutage kardaani liikumise juhtimiseks ja pildistamiseks rakenduses olevat virtuaalset juhtkangi.

1. Juhtriba: saate juhtriba reguleerides juhtida kardaani kiirust ja sujuvust. Kiirus võimaldab kasutajatel reguleerida kaugjuhitavat pöörlemiskiirust. Sujuvus võimaldab kasutajatel reguleerida gimbali tundlikkust. Mida madalam on sileduse väärtus, seda tundlikum on kardaani liikumine.

2. Roll Stick: juhtige kardaani veeretelje liikumist virtuaalse juhtkangi abil.
3. Panor/Tilt Stick: juhtige kardaani panoraam- ja kallutustelje liikumist virtuaalse juhtkangi abil.
4. Hiljutine: puudutage gimbali uuendamiseks.
5. Pildistamise/salvestuse nupp: puudutage fotode tegemiseks või videote salvestamiseks.
6. Foto/video lülitus: puudutage foto- ja videorežiimide vahetamiseks. Veenduge, et režiim on sama, mis kaamera seaded.

 © 2024 DJI OSMO Kõik õigused kaitstud.

Force Mobile

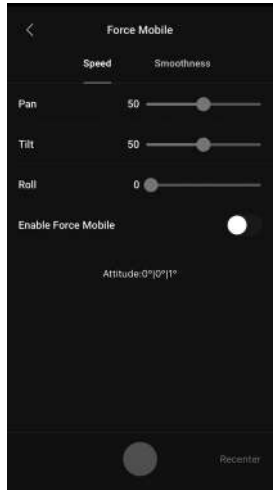

Force Mobile nõuab telefonihoidjat ja mobiiltelefoni, mis on vertikaalselt statiivile või juhtrauale kinnitatud.

Pärast selle funktsiooni lubamist Ronini rakenduses saab kardaani liikumist juhtida mobiiltelefoni kallutades ja pöörates.

Kiirus määrab seose pöörlemiskiiruse ja nurga vahel. Kui kiiruseks on seatud 50, on kardaani ja mobiiltelefoni pöördenurk 1-1.

Sujuvus võimaldab kasutajatel juhtida gimbali tundlikkust. Mida madalam on sileduse väärtus, seda tundlikum on kardaani liikumine.

Hiljutine: puudutage gimbali värskendamiseks.

Päästik/salvestusnupp: puudutage fotode tegemiseks või videote salvestamiseks.

© 2024 DJI OSMO Kõik õigused kaitstud.

Panoraam

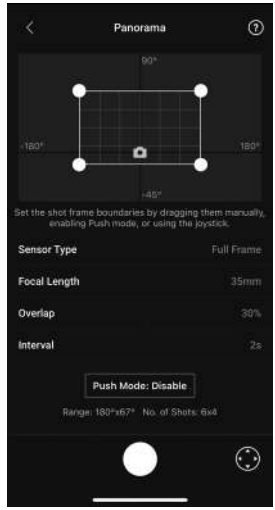

Panoraam võimaldab kasutajatel jäädvustada mitmeid omavahel ühendatud liikumatuid pilte täpse juhtimisega, mis põhineb sensori tüübil, objektiivi fookuskaugusel, kattumisel ja intervallil.

Enne Panorama kasutamist veenduge, et olete kaamera ja gimbali vastava kaamera juhtkaabli abil ühendanud (Bluetooth-ühendust ei toetata).

Kattuvus määrab panoraami loomisel iga foto kattuvuse suhte.

Pildistamise vaheline intervall peaks olema säriajast üks sekund pikem, et vältida kaadri hägustumist pika säriajaga.

Pärast kaamera seadistuste kinnitamist saab panoraami ulatust määrata ruudustiku kaardil valgeid punkte lohistades, kardaani käsitsi vajutades või virtuaalse juhtkangi abil.

Lõpp-punktide ja panoraami koostamiseks vajalike kaadrite koguulatus kuvatakse ruudustikkaardi kohal. Panorama kaldetelje vahemik on -45° kuni +90°, et vältida kardaani jäädvustamist võttel, samas kui panoraamtelg võimaldab jäädvustada täielikku 360° pööret.

Alustamiseks puudutage päästiku/salvestuse nuppu.

 © 2024 DJI OSMO Kõik õigused kaitstud.

Timelapse

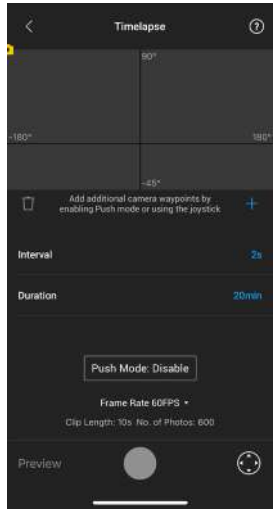

Timelapse puhul käivitab gimbal kaamera pildistama määratud intervalliga ja peatub automaatselt, kui see on lõpetatud. Timelapse kestust ja kaadrisagedust saab seadistada nii, et gimbal saaks arvutada täpse vajaliku arvu pilte.

Lükamisrežiimi lubamisel saavad kasutajad enne Timelapse käivitamist panoraam- ja kallutustelgesid käsitsi reguleerida. Kasutajad saavad kardaani vajutada, et muuta kaamera orientatsiooni ja reguleerida kaadrit. Puudutage virtuaalse juhtkangi ikooni, et kasutada virtuaalset juhtkangi kaamera orientatsiooni reguleerimiseks.

Motionlapse võimaldab kasutajatel seadistada kuni viis teekonnapunkti, et kaamera Timelapse ajal liiguks.

Teekonnapunkti asukoha reguleerimiseks seadke kaamera soovitud asendisse ja puudutage teekonnapunkti kinnitamiseks ikooni +. Virtuaalset juhtkangi saate kasutada ka panoraami, kallutamise ja veeremise telje juhtimiseks.

Teise teekonnapunkti lisamiseks liigutage kardaan järgmisele teekonnapunktile ja puudutage ruudustikkaardi kohal olevat ikooni +. Seejärel valige teekonnapunkti kustutamiseks teekonnapunkt ja puudutage prügikasti ikooni. Pärast teekonnapunktide seadistamist võite puudutada valikut Eelvaade, et veenduda, et Motionlapse sisaldab kõike, või puudutada pildistamise alustamiseks päästikut/salvestusnuppu. Veenduge, et kaamera ja gimbal on ühendatud vastava kaamera juhtkaabli abil.

© 2024 DJI OSMO Kõik õigused kaitstud.

Rada

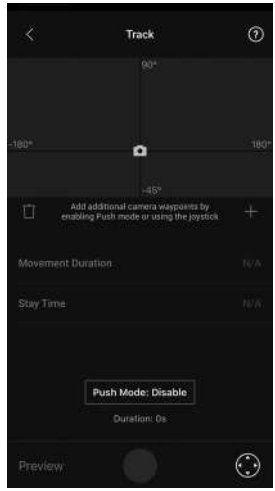

Rada on loodud kuni 10 teekonnapunktiga video jäädvustamiseks. Kasutajad peavad valima teekonnapunkti käsitsi, liigutades gimbalit või kasutades virtuaalset juhtkangi. Teekonnapunkti lisamiseks puudutage +. Pärast teekonnapunkti lisamist saab määrata teekonnapunkti seadete ekraanil kestuse ja viibimise aja ning lähtestada ka teekonnapunkti asukoha. Ruudustiku kaardi all olev kestuse parameeter näitab, kui palju aega kulub gimbalil ühest teekonnapunktist teise liikumiseks. Viibimise aeg näitab, kui kaua kardaan jääb teekonnapunktis stabiilseks, enne kui liigub järgmisse teekonnapunkti.

⚠ • ÄRGE vajutage kaamera päästikut, kui kasutate funktsiooni Track.

 © 2024 DJI OSMO Kõik õigused kaitstud.

Mängukontroller

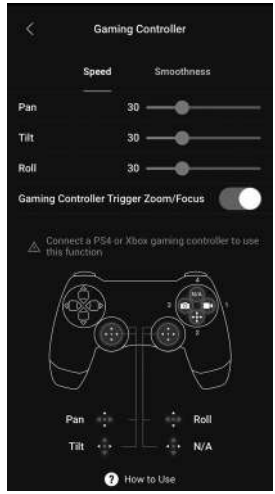

Kardaani ja kaamera juhtimiseks saab kasutada PS4 DualShocki ja Xboxi kontrollereid. Pärast kontrolleri ühendamist mobiilseadme ja gimbaliga saavad kasutajad juhtida gimbali liigutusi, teravustada ja suumida ning salvestada videoid, uuemat gimbali ja jäädvustada fotosid.

Juhtpulkade kiirust ja sujuvust saab reguleerida. Optimaalse jõudluse tagamiseks määrake kaamera sätetes fookuse väärtus 10 piires. Nõutav on iOS 13 või uuem, Android 9.0 või uuem ja Ronini rakendus v1.7.0 või uuem.

Mängukontrolleri kohta lisateabe saamiseks puudutage Kuidas kasutada.

© 2024 DJI OSMO Kõik õigused kaitstud.

Pildi edastamine

Kui DJI Ronini pildisaatja on paigaldatud, puudutage pildiedastusfunktsiooni kasutamiseks Ronini rakenduse avaekraanil Ühenda RavenEye'ga.

LiDAR objektiivi profiil (DJI RS 4 Pro)

Objektiivi saab kalibreerida ja ääriku kaugust saab reguleerida LiDAR objektiiviprofiilis. Viidata DJI Focus Pro mootori ja LiDARi paigaldamine ja kasutamine üksikasjade saamiseks.

Tasakaalu test

Vaadake sellel lehel olevaid õppevideoid.

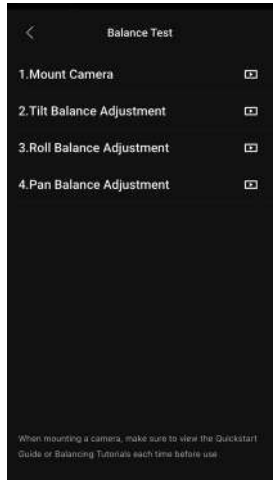

 © 2024 DJI OSMO Kõik õigused kaitstud.

Mootori parameetrid

Seal on põhimenüüd ja täpsem menüü. Jäikust saab kuvada ja reguleerida põhimenüüs. Lisaks saab tugevust reguleerida menüüs Advanced (kui see pole vajalik, ärge reguleerige).

Puudutage Auto Tune ja kardaan arvutab tulemuse automaatselt kardaani seadistuse kaalu põhjal.

Pärast kalibreerimist näete ekraani allosas üksikasjalikku mootori diagnostikat. Kui kardaan on korralikult tasakaalustatud, peaks mootorite võimsuse väärtus olema vahemikus ±5. Kui teatud telje energiatarve ületab pidevalt seda vahemikku, kontrollige kardaani mehaanilist tasakaalu.

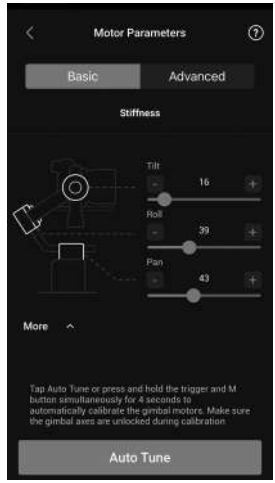

© 2024 DJI OSMO Kõik õigused kaitstud.

Kasutaja profiil

Sellel lehel saab seadistada kardaanirežiimi, jälgimiskiirust, surnud riba, tõukerežiimi ja juhtkangi juhtimist.

Deadband määrab, kui palju liikumist gimbal talub enne kaamera pöörde, kallutamise ja rullumise liigutamist.

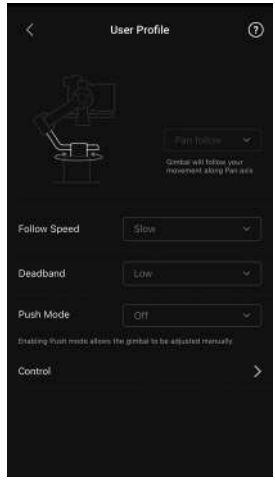

 © 2024 DJI OSMO Kõik õigused kaitstud.

Juhtimisseaded

Kanalid	Kanali indikaator annab tagasisidet kaugjuhtimise seadistamisel. Panoraam-, kallutus- ja veeremiskanaleid saab ümber määrata ning iga telge saab ka ümber pöörata. Tavaline tähendab, et liikumissuund on sama, mis juhtkangil. Pööratud tähendab, et liikumissuund on juhtkangile vastupidine. Juhtkangi kasutades saate juhtida ainult CH1 ja CH3, mis on vaikimisi kaardistatud kallutus- ja panoraamtelgedele. Kanalite kaardistamist saate kohandada, puudutades ekraani paremas servas telje nime.
Liikumine	Saate seada juhthoova juhtnupu, reguleerides iga telje surnud riba, maksimaalset kiirust, sujuvust ja lõpp-punkte. Iga sätte jaoks on kolm vaikeprofiili.
Surnud riba	kui surnud riba väärtus suureneb, on kardaani tegelikuks liikumiseks vaja rohkem pulga liikumist.
Maksimaalne kiirus	Võimaldab kaugjuhitavat pöörlemiskiirust reguleerida.
Sujuvus	Võimaldab juhtida gimbali tundlikkust.
Lõpp-punkt	Piirab kardaani pöörlemisvahemikku, määrates lõpp-punktid. Plaadi teljel on libisemisrõngas, mis võimaldab kardaanil pidevalt pöörata, kui lõpp-punktid on seatud 180°. Kaldeteljel saate seadistada lõpp-punktid vastavalt oma vajadustele. Mõned pikemad objektiivid võivad vastu kardaanraami tabada. Selliste juhtumite vältimiseks määrake lõpp-punkti nurk.

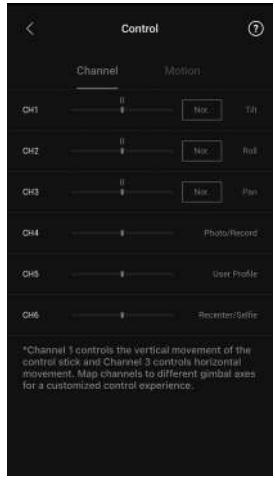

© 2024 DJI OSMO Kõik õigused kaitstud.

Olek

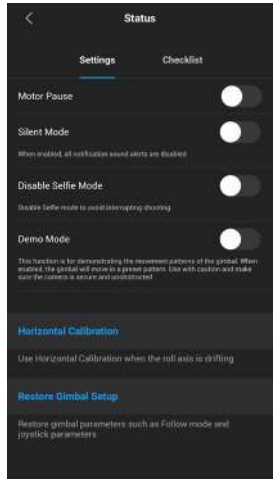

Seaded

Kasutage rohkem funktsioone, nagu mootori paus, vaikne režiim, horisontaalne kalibreerimine ja restore Gimbal Setup.

Kontrollnimekiri

Kuvab Bluetoothi ja kaamera ühenduse olekut. Kui kardaani olek on ebanormaalne, kuvatakse siin olekuteave.

 © 2024 DJI OSMO Kõik õigused kaitstud.

Käepide ja sisseehitatud aku

DJI RS 4 on varustatud BG21 käepidemega koos sisseehitatud 3000 mAh akuga, mis annab gimbali maksimaalseks tööajaks umbes 12 tundi[1]. DJI RS 4 Pro on varustatud BG30 käepidemega koos sisseehitatud 1950 mAh akuga, mis annab gimbali maksimaalseks tööajaks umbes 13 tundi[1]. Mõlemad kardaanid ühilduvad BG70 suure mahutavusega aku käepidemega, mis pikendab DJI RS 4 ja DJI RS 4 Pro tööaega vastavalt 29,5 tunnini ja 29 tunnini.[2], pakkudes katkematut toidet pikaajaliste pildistamisülesannete jaoks.

[1] Mõõdetud kardaaniga, mis on tasakaalus ja paigal. Kui kardaan liigub, lüheneb tööaeg.
[2] Mõõdetud temperatuuril 24 °C laborikeskkonnas, kui kardaan on tasakaalus ja paigal, ainult võrdluseks.

Ohutusjuhised

WARNING Protseduurid, mille õige järgimata jätmine loovad varakahju tekkimise tõenäosuse, kaaskahjustused ja tõsised vigastused VÕI tekitavad suure tõenäosusega pindmiste vigastuste tekke.

NOTICE Protseduurid, mille õige järgimata jätmine loovad võimaluse saada füüsilist varalist kahju JA vähe või üldse mitte.

⚠ WARNING

Enne kasutamist lugege selle toote funktsioonidega tutvumiseks kasutusjuhendit. Toote mittekasutamine õigesti võib põhjustada toote, isikliku vara kahjustusi ja tõsiseid vigastusi. See on keerukas toode. Seda tuleb kasutada ettevaatlikult ja terve mõistusega ning see nõuab mõningaid põhilisi mehaanilisi võimeid. Selle toote ohutu ja vastutustundlik mittekasutamine võib põhjustada vigastusi või toote või muu vara kahjustamise.

See toode ei ole mõeldud kasutamiseks lastele ilma täiskasvanu otsese järelevalveta. Ärge kasutage kokkusobimatute komponentidega ega muutke seda toodet mingil viisil väljaspool SZ DJI TECHNOLOGY CO.,LTD esitatud dokumente. Need ohutusjuhised sisaldavad juhiseid ohutuse, kasutamise ja hoolduse kohta. Toote õigeks kasutamiseks ning kahjustuste või tõsiste vigastuste vältimiseks on oluline lugeda ja järgida kõiki kasutusjuhendis olevaid juhiseid ja hoiatusi enne kokkupanekut, seadistamist või kasutamist.

Tulekahju, tõsiste vigastuste ja varakahju vältimiseks järgige käepideme kasutamisel, laadimisel või hoiustamisel järgmisi ohutusjuhiseid.

WARNING

Käepide kasutamine

1. ÄRGE laske käepidemel kokku puutuda ühegi vedelikuga. ÄRGE jätke käepidet vihma kätte või niiskusallika lähedusse. ÄRGE kukutage käepidet vette. Kui aku sisemus puutub kokku veega, võib tekkida keemiline lagunemine, mis võib põhjustada aku süttimise ja isegi plahvatuse.

2. Kui käepide kukub kogemata vette, asetage see koheselt ohutusse ja avatud kohta. Hoidke käepidemest ohutut kaugust, kuni see on täielikult kuivanud. ÄRGE kasutage käepidet uuesti ja visake käepide ära õigesti, nagu on kirjeldatud jaotises Käepideme kõrvaldamine.

© 2024 DJI OSMO Kõik õigused kaitstud.

3. Kustutage tulekahju vee, liiva, tulekustuti või pulbertulekustutiga.
4. ÄRGE kasutage mitte-DJI patareisid. Uute patareide ostmiseks minge saidile www.dji.com. DJI ei vastuta mitte-DJI akude põhjustatud kahjustuste eest.
5. ÄRGE kasutage ega laadige paisunud, lekkivat või kahjustatud käepidet. Kui käepide on ebatavaline, võtke edasise abi saamiseks ühendust DJI või DJI volitatud edasimüüjaga.
6. Käepidet tuleks kasutada temperatuuril -20° kuni 45° C (-4° kuni 113° F). Käepideme kasutamine keskkonnas üle 50°C (122°F) võib põhjustada tulekahju või plahvatuse. Käepideme kasutamine alla -10°C (14°F) võib põhjustada püsivaid kahjustusi.
7. ÄRGE kasutage käepidet tugevas elektrostaatilises või elektromagnetilises keskkonnas. Vastasel juhul võib aku juhtpaneelil tekkida tõrkeid.
8. ÄRGE võtke käepidet lahti ega torgake seda mingil viisil läbi, vastasel juhul võib aku lekkida, süttida või plahvatada.
9. ÄRGE kukutage patareisid maha ega lööge vastu. ÄRGE asetage käepidemele raskeid esemeid.
10. Akus olevad elektrolüüdid on tugevalt söövitavad. Kui elektrolüüdid satuvad nahale või silmadele, peske kahjustatud piirkonda koheselt jooksva värske veega vähemalt 15 minutit ja pöörduge seejärel viivitamatult arsti poole.
11. ÄRGE kasutage käepidet, kui see on maha kukkunud.
12. ÄRGE soojendage patareisid. ÄRGE pange käepidet mikrolaineahju ega surveanumasse.
13. ÄRGE viige käepidet käsitsi lühisesse.
14. Puhastage käepidemete klemmid puhta kuiva lapiga.

Käepideme laadimine

1. ÄRGE jätke käepidet laadimise ajal järelevalveta. ÄRGE laadige käepidet kergestisüttivate materjalide läheduses ega tuleohtlikel pindadel, nagu vaip või puit.
2. Käepideme laadimine väljaspool temperatuurivahemikku 5° kuni 40° C (41° kuni 104° F) võib põhjustada leket, ülekuumenemist või aku kahjustamist. Ideaalne laadimistemperatuur on 22–28 °C (72–82 °F).

Käepideme hoiustamine

1. Hoidke käepidet lastele ja loomadele kättesaamatus kohas.
2. Kui käepidet hoitakse pikemat aega, laadige käepidet, kuni aku laetuse tase jõuab 30% ja 50% vahele.
3. ÄRGE jätke käepidet soojusallikate, näiteks ahju või küttekeha lähedusse. ÄRGE jätke käepidet kuumadel päevadel autosse. Ideaalne säilitustemperatuur on 22–28 °C (72–82 °F).
4. Hoidke käepidet kuivana.

Käepidemete hooldus

1. ÄRGE kasutage käepidet, kui temperatuur on liiga kõrge või liiga madal.
2. ÄRGE hoidke akut keskkonnas, mille temperatuur on kõrgem kui 45°C (113°F) või madalam kui 0°C (32°F).

 © 2024 DJI OSMO Kõik õigused kaitstud.

Reisiteade

1. Enne käepideme kandmist lennureisil tuleb see esmalt tühjaks laadida, kuni aku laetuse tase on alla 30%. Tühjendage käepidet ainult tulekindlas kohas ja hoidke käepidet ventileeritavas kohas.

2. Hoidke käepide eemal metallesemetest, nagu prillid, kellad, ehted ja juuksenõelad.
3. ÄRGE transportige kahjustatud käepidet või käepidet, mille aku laetuse tase on üle 30%.

Käepideme kõrvaldamine

Visake käepide spetsiaalsetesse taaskasutuskastidesse alles pärast täielikku tühjendamist. ÄRGE asetage käepidet tavalistesse prügikonteineritesse. Järgige täpselt oma kohalikke eeskirju akude utiliseerimise ja ringlussevõtu kohta.

NOTICE

Käepide kasutamine

1. Enne kasutamist veenduge, et käepide on täielikult laetud.
2. Kui kuvatakse aku tühjenemise hoiatus, laadige käepide niipea kui võimalik.

Käepideme laadimine

1. Käepide on loodud laadimise peatamiseks, kui see on täis. Hea tava on siiski jälgida laadimise edenemist ja eemaldada käepide, kui see on täielikult laetud.

Käepideme hoiustamine

1. Tühjendage käepidet 40%-65%-ni, kui seda ei kasutata 10 päeva või kauem. See võib aku eluiga oluliselt pikendada.
2. Kui käepidet hoitakse pikemat aega ja aku on tühjenenud, lülitub käepide puhkerežiimi. Unerežiimist väljumiseks laadige käepide uuesti.
3. Kui seda pikemat aega hoiustate, eemaldage kardaani käepide.

Käepidemete hooldus

1. Aku eluiga võib väheneda, kui seda pikemat aega ei kasutata.
2. Tühjendage ja laadige käepide iga kolme kuu tagant täielikult välja, et hoida seda heas seisukorras.

Käepideme kõrvaldamine

1. Kui käepide on keelatud ja akut ei saa täielikult tühjendada, võtke edasise abi saamiseks ühendust professionaalse aku kõrvaldamise või ringlussevõtuga.
2. Visake käepide kohe minema, kui seda ei saa pärast ülelaadimist sisse lülitada.

© 2024 DJI OSMO Kõik õigused kaitstud.

Hooldus

Kardaan ei ole veekindel. Kaitske seda kasutamise ajal kindlasti tolmu ja vee eest. Pärast kasutamist on soovitatav kardaan pehme kuiva lapiga pühkida. ÄRGE pihustage kardaanile puhastusvedelikke.

Tehnilised andmed

	DJI RS 4	DJI RS 4 Pro
Välisseade		
Lisatarviku port	Ronini seeria tarvikud (RSA) / NATO sadamad	Ronini seeria tarvikud (RSA) / NATO sadamad
	1/4"-20 paigaldusava	1/4"-20 paigaldusava
	Külm Kinga	Külm Kinga
	Video edastusport (USB-C)	Video edastus / LiDAR vahemikuotsija port (USB-C)
	RSS-kaamera juhtport (USB-C)	RSS-kaamera juhtport (USB-C)
	Fookusmootori port (USB-C)	Fookusmootori port (USB-C)
Aku	Mudel: BHX711-3000-7,2V	Mudel: BG30-1950mAh-15,4V
	Tüüp: LiPo 2S	Tüüp: LiPo 4S
	Mahutavus: 3000 mAh	Mahutavus: 1950 mAh
	Energia: 21 Wh	Energia: 30 Wh
	Maksimaalne tööaeg: 12 tundi[1]	Maksimaalne tööaeg: 13 tundi[1]
	Laadimisaeg: ca. 2,5 tundi[2]	Laadimisaeg: ca. 1,5 tundi[3]
	Soovitatav laadimine Temperatuur: 5° kuni 40° C (41° kuni 104° F)	Soovitatav laadimine Temperatuur: 5° kuni 40° C (41° kuni 104° F)
Ühendused	Bluetooth 5.1	Bluetooth 5.1
	Laadimisport (USB-C)	Laadimisport (USB-C)
Ronini rakenduse nõuded	iOS 11.0 või uuem	iOS 11.0 või uuem
	Android 8.0 või uuem	Android 8.0 või uuem
Toetatud keeled	inglise, lihtsustatud hiina, traditsiooniline hiina, saksa, prantsuse, korea, jaapani, hispaania, portugali (Brasiilia), vene, tai	inglise, lihtsustatud hiina, traditsiooniline hiina, saksa, prantsuse, korea, jaapani, hispaania, portugali (Brasiilia), vene, tai

 © 2024 DJI OSMO Kõik õigused kaitstud.

Töövõime		
Testitud kasulik koormus	3 kg (6,6 naela)	4,5 kg (10 naela)
Maksimaalne kontrollitud Pöörlemiskiirus	Pan: 360°/s	Pan: 360°/s
	Kallutamine: 360°/s	Kallutamine: 360°/s
	Rull: 360°/s	Rull: 360°/s
Mehaaniline vahemik	Panoraam: 360° pidev pöörlemine	Panoraam: 360° pidev pöörlemine
	Rulli telg: -95° kuni +240°	Rulli telg: -95° kuni +240°
	Kaldetelg: -112° kuni +214°	Kaldetelg: -112° kuni +214°
Mehaanilised ja elektrilised omadused		
Töösagedus	2,4000-2,4835 GHz	2,4000-2,4835 GHz
Bluetoothi saatja Võimsus	<8 dBm	<8 dBm
Töötemperatuur	-20° kuni 45° C (-4° kuni 113° F)	-20° kuni 45° C (-4° kuni 113° F)
Kaal	Gimbal: u. 1066 g (2,35 naela)	Gimbal: u. 1242 g (2,74 naela)
	Käepide: u. 203 g (0,45 naela)	Käepide: u. 265 g (0,58 naela)
	Laiendatud käepide/statiiv (plastist): u. 183 g (0,4 naela)	Laiendatud käepide/statiiv (metallist): u. 226 g (0,49 naela)
	Ülemised ja alumised kiirkinnitusplaadid: u. 98 g (0,22 naela)	Ülemised ja alumised kiirkinnitusplaadid: u. 110 g (0,24 naela)
Mõõtmed	Volditud: 245×255×75 mm (P × L × K, välja arvatud kaamera, käepide ja laiendatud käepide/staatiiv)	Kokkupandud: 271×283×75 mm (P × L × K, välja arvatud kaamera, käepide ja laiendatud käepide/staatiiv)
	Voldimata: 370 × 191 × 189 mm (P × L × K, kõrgus sisaldab käepidet ja ei sisalda laiendatud käepidet / statiivi)	Voldimata: 416 × 223 × 202 mm (P × L × K, kõrgus sisaldab käepidet ja ei sisalda pikendatud käepidet / statiivi)

[1] Mõõdetud kardaaniga, mis on tasakaalus ja paigal. Kui kardaan liigub, lüheneb tööaeg.

[2] Mõõdetud 18 W kiirlaadimist toetava laadijaga. Soovitatav on kasutada PD-protokolli toetavaid laadijaid.

[3] Mõõdetud 24 W kiirlaadimist toetava laadijaga. Soovitatav on kasutada QC 2.0 või PD protokolli toetavaid laadijaid.

© 2024 DJI OSMO Kõik õigused kaitstud.

ME OLEMME SINU JAOKS

Võtke ühendust
DJI TUGI

Seda sisu võidakse ette teatamata muuta.

https://www.dji.com/rs-4/downloads
https://www.dji.com/rs-4-pro/downloads

Kui teil on selle dokumendi kohta küsimusi, võtke ühendust DJI-ga, saates sõnumi aadressile**DocSupport@dji.com**.

DJI on DJI kaubamärk.
Autoriõigus © 2024 DJI OSMO Kõik õigused kaitstud.